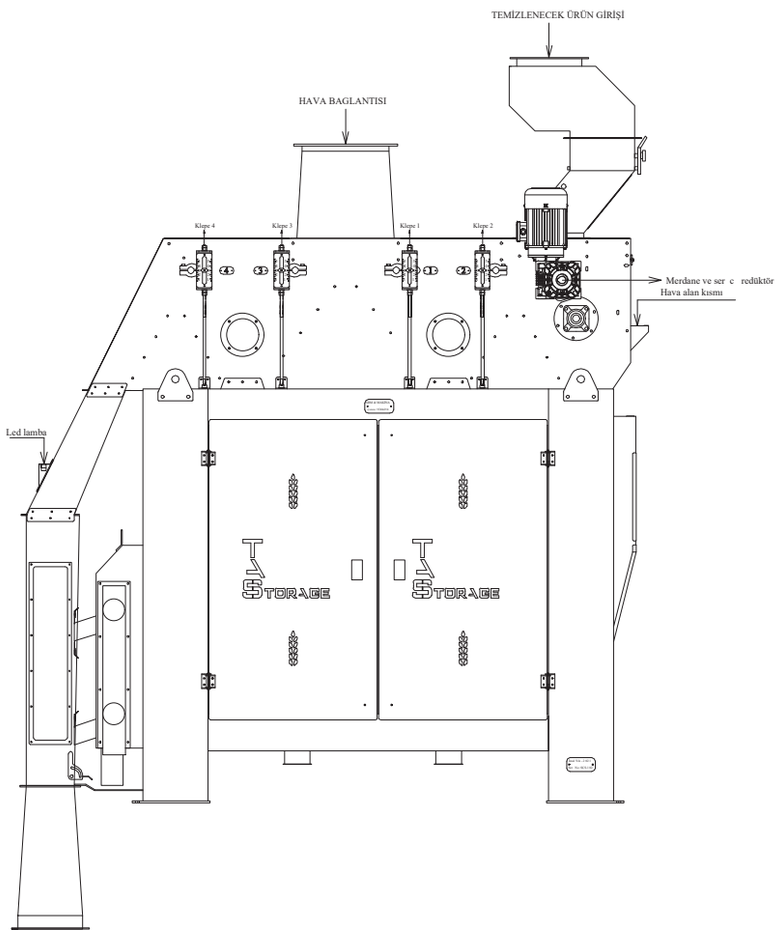
TEMİZLENECEK ÜRÜN GİRİŞİ
HAVA BAGLANTISI
Klepe 4
Klepe 3
Klepe 1
Klepe 2
Merdane ve ser e redüktör
Hava alan kısmı
Led lamba

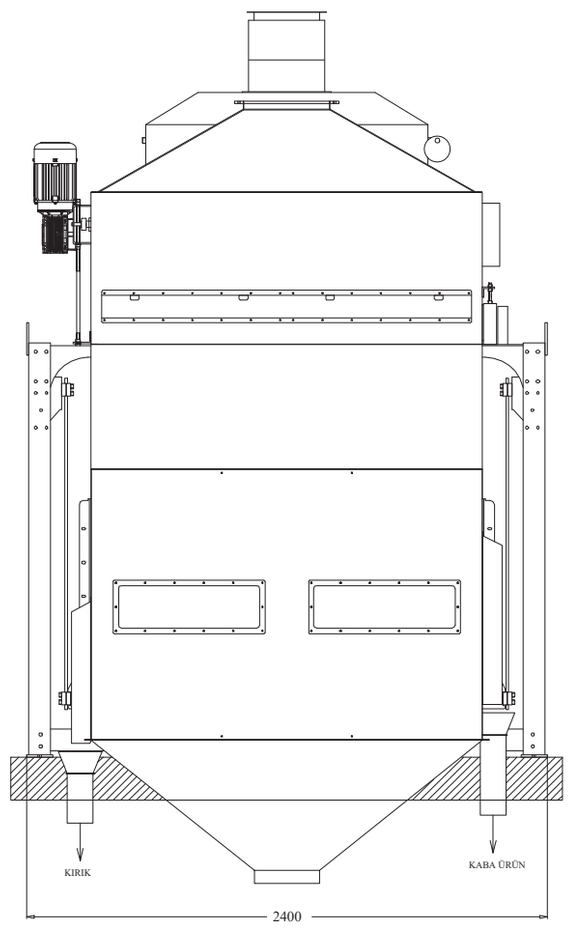
KIRIK
KABA ÜRÜN
2400

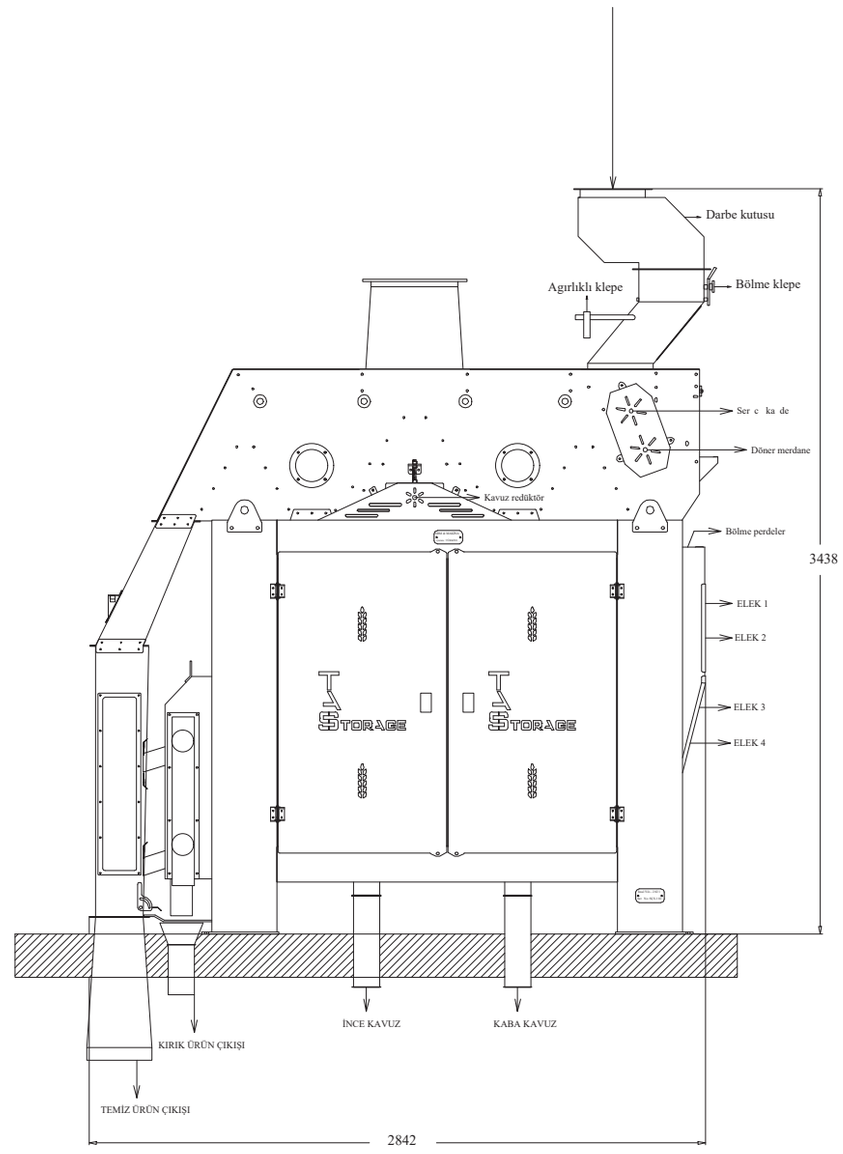
Darbe kutusu
Ağırlıklı klepe
Bölme klepe
Ser e ka de
Döner merdane
Kavuz redüktör
Bölme perdeler
3438
ELEK 1
ELEK 2
ELEK 3
ELEK 4
İNCE KAVUZ
KABA KAVUZ
KIRIK ÜRÜN ÇIKIŞI
TEMİZ ÜRÜN ÇIKIŞI
2842